Datablad

Varenummer: 140530832
Beskrivelse: KLEE Gaffelstykke G 8x32 M8, højre

Mål

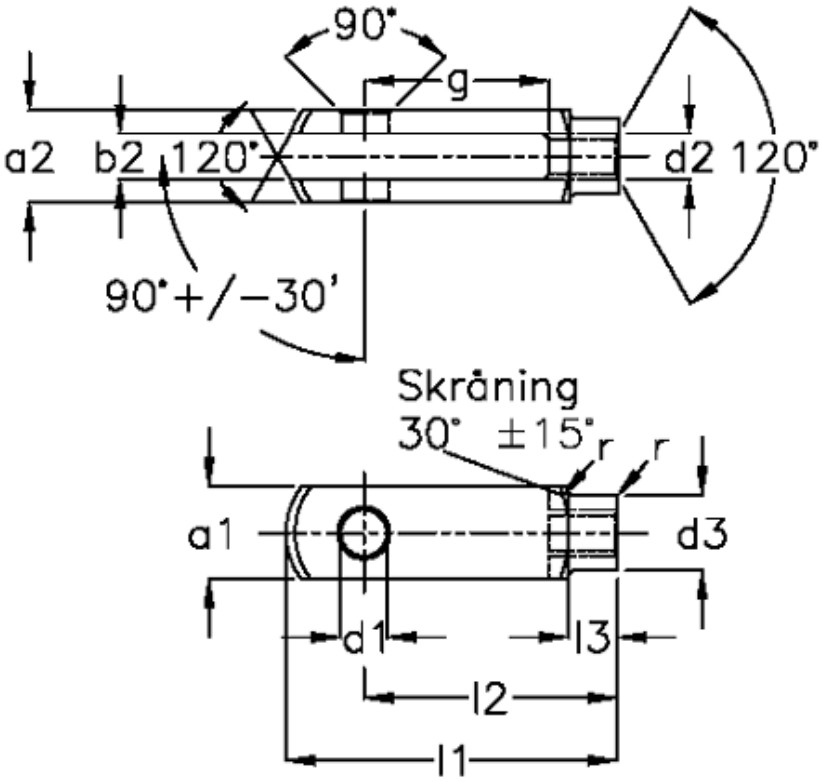

a1 (h11)	= 16	g (+/-0,5)	= 32
a2	= 16 (+0,3 -0,16)	l1 (+/-0,5)	= 58
b1 (B13)	= 8	l2	= 48 (-0,4)
b2	= 8 (B13)	l3	= 12 (+/-0,2)
d1 H9	= 8	r	= 0.5
d2	= M 8 x 1,25	Størrelse	= G 8 x 32
d3 (+/-0,3)	= 14	Vægt	= 0.054
f (+/-0,2)	= 0.5		

Dokumenter, målskitser og brochurer af enhver slags kan indeholde fejl for hvilke Brd. Klee A/S ikke hæfter.